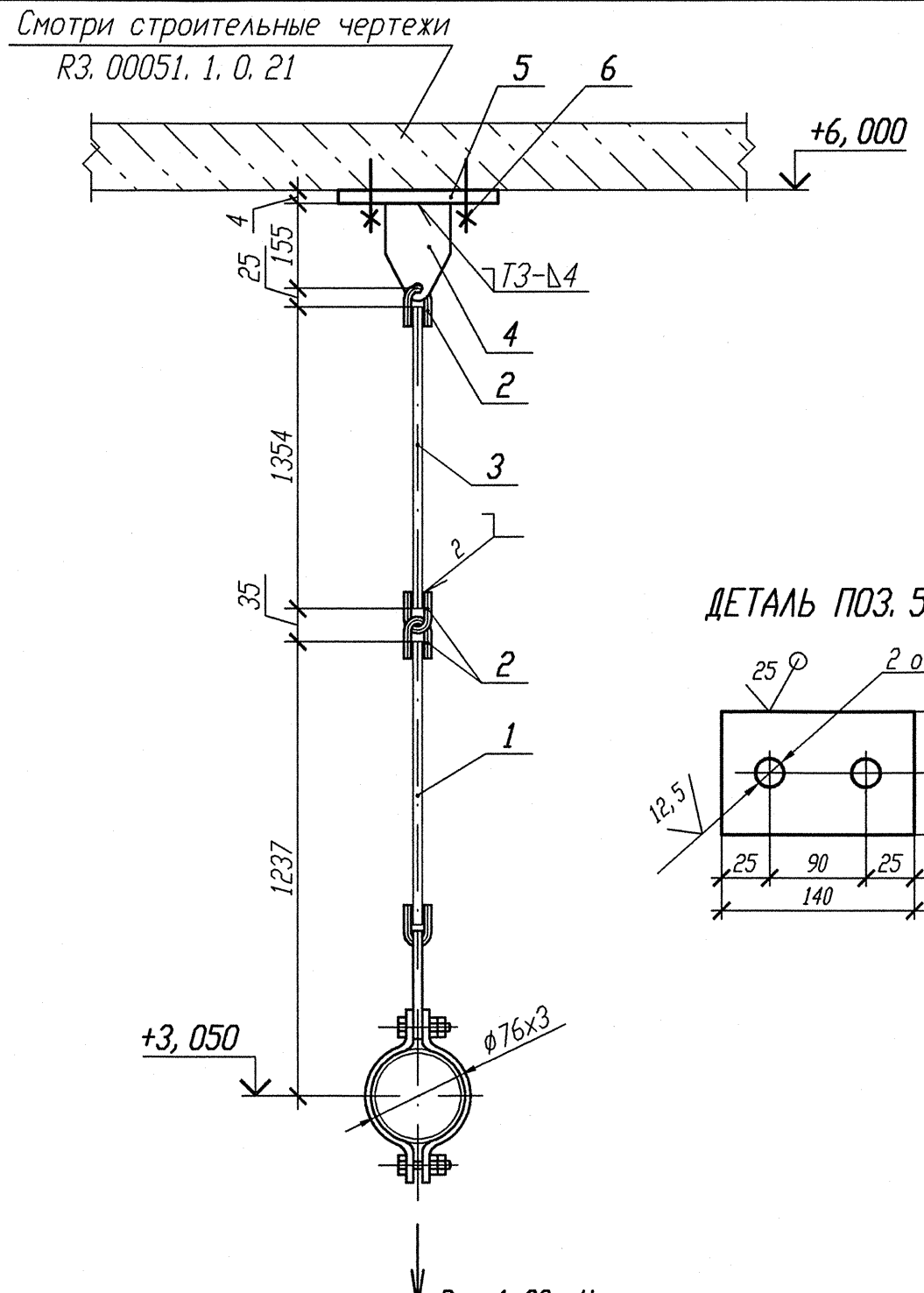

ДЕТАЛЬ ПОЗ. 5 ✓ (✓)

Спецификация деталей

Поз.	Обозначение	Наименование	Кол.	Материал	Масса, кг ед.	Масса, кг общ.	Примечание
1	27 ПСТ 34-10-725-93	Блок хомутовый 76У	1	Сборный	2	2	
2	1-01 ПСТ 34-10-729-93	Ушко	3	12-В ГОСТ 2590-2006 / Круг 20-а ГОСТ 1050-88	0, 12	0, 36	
3	2-14 ПСТ 34-10-729-93	Тяга	1	В-12 ГОСТ 2590-2006 / Круг 20-б ГОСТ 1050-88	2, 49	2, 49	
4	1-01 ПСТ 34-10-733-93	Проушина	1	Б-ПН-8 ГОСТ 19903-74 / Лист 20-3-Т ГОСТ 1577-93	0, 8	0, 8	
5	ГОСТ 19903-74	Лист Б-ПН 4х140х80	1	Вст 3 сп 5 ГОСТ 14637-89	0, 35	0, 35	
6	ГОСТ 28778-90	БСР 10х100 У3	2	Сборный	0, 09	0, 18	
	ГОСТ 9467-75	Электроды		УОНИИ 13/45			
				Итого:		6, 18	

АРХИВНЫЙ ЭКЗЕМПЛЯР

1 Привязку опоры смотри 3VF51Z31.

2 Сварку производить по ГОСТ 5264-80.

3 Сварку тяги с ушком производить по ОСТ 34-10-723-93.

4 Отметка трубопровода подлежит уточнению в соответствии с уклоном трубопровода.

5 Максимальная нагрузка на опору дана с учетом сейсмического воздействия.

6 Деталь поз. 3 обрезать на монтаже с уточнением по месту.

7 Изготовить один комплект.

Изм.	Кол. уч.	Лист	N док.	Подп.	Дата
1	-	Зам.	889-12	-	-
Инж. 1к.		Куланова			07. 11
Пров. вед. инж.		Веренцова			07. 11
Пров. нач. гр.		Жук			08. 11
Н. контр		Краснояров			08. 11

Инв. N подл. R3. 00138. 1. 0. 11 | Подп. и дата 8.10.11 | Взам. инв. N

Инв. N подл. R3. 00138. 1. 0. 11
Лист 343

R3. VF10. 3012. 011. 02. 00. 096

Ростовская АЭС Блок 3

Реакторное отделение
Негерметичная часть
Трубопроводы технической воды группы "А"
Обвязка вентустановок

Стадия	Лист	Листов
Р		1

Подвеска простая
3VF51Y001

ОАО "НИАЭП"
2012

Формат А3